SP-Jパイル 継手詳細図

[内側添接板/溶接90%/縦継ぎ] S=1/10

断面図

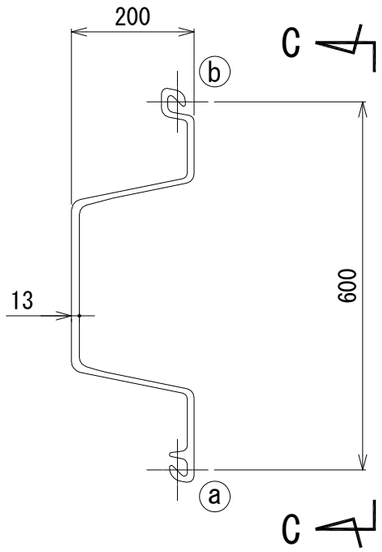

矢視 C-C

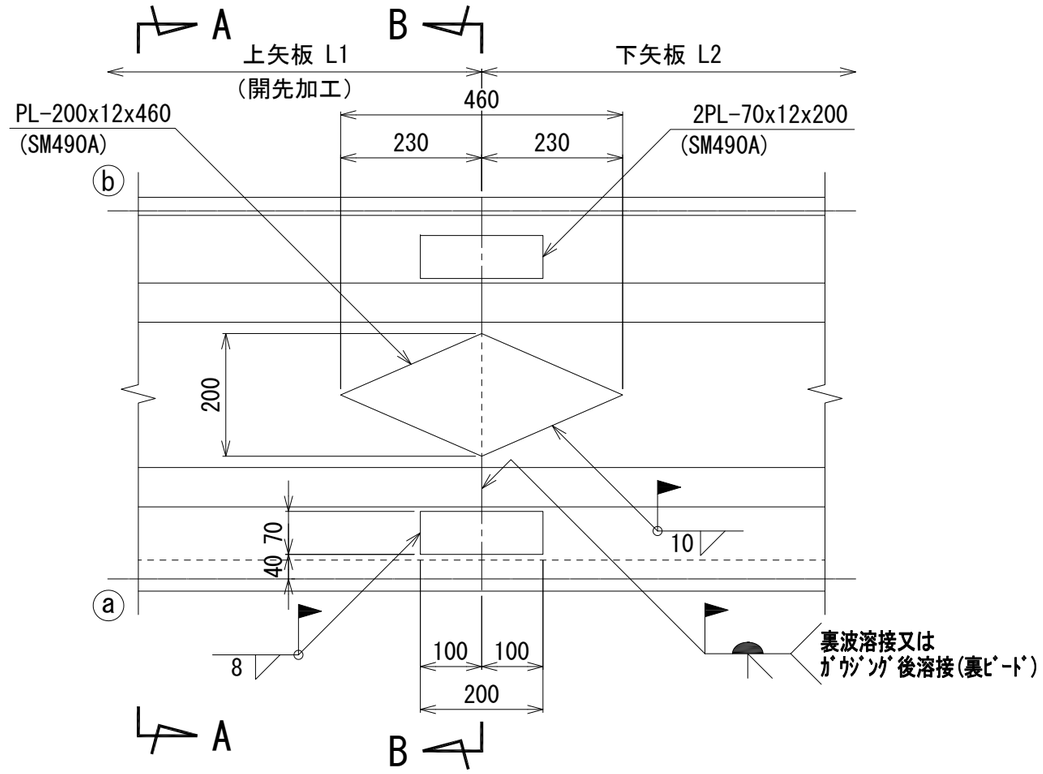

断面図 A-A

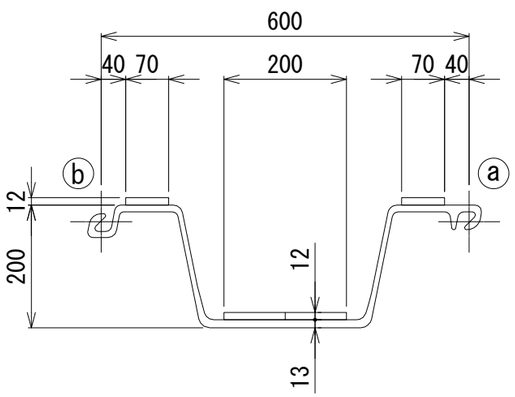

開先加工範囲

(B-B)

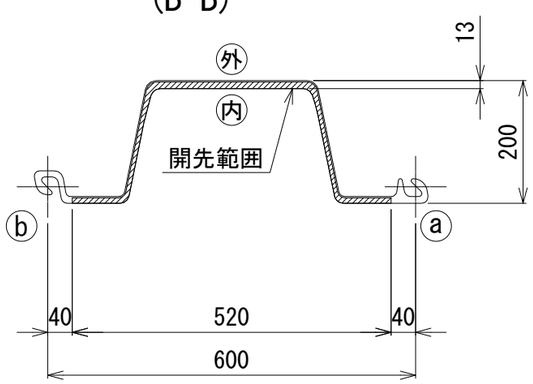

開先形状図 S=1/1

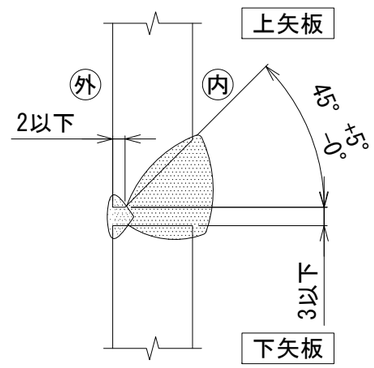

鋼矢板現場溶接継手(縦90%)加工図

(株)エムオーテック